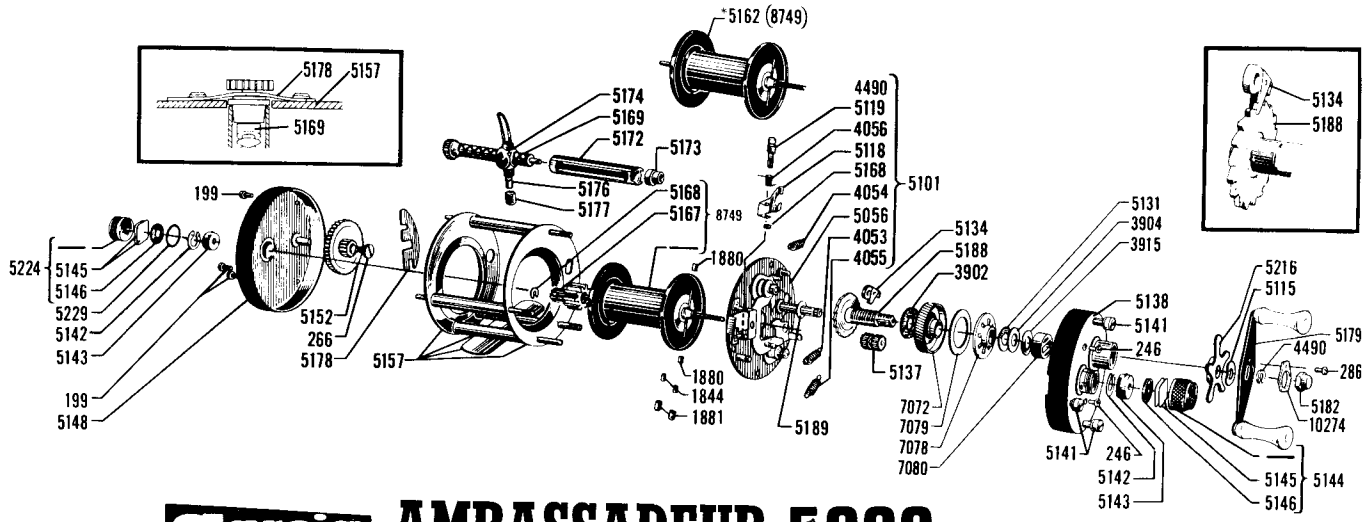


# garcia® AMBASSADEUR 5000

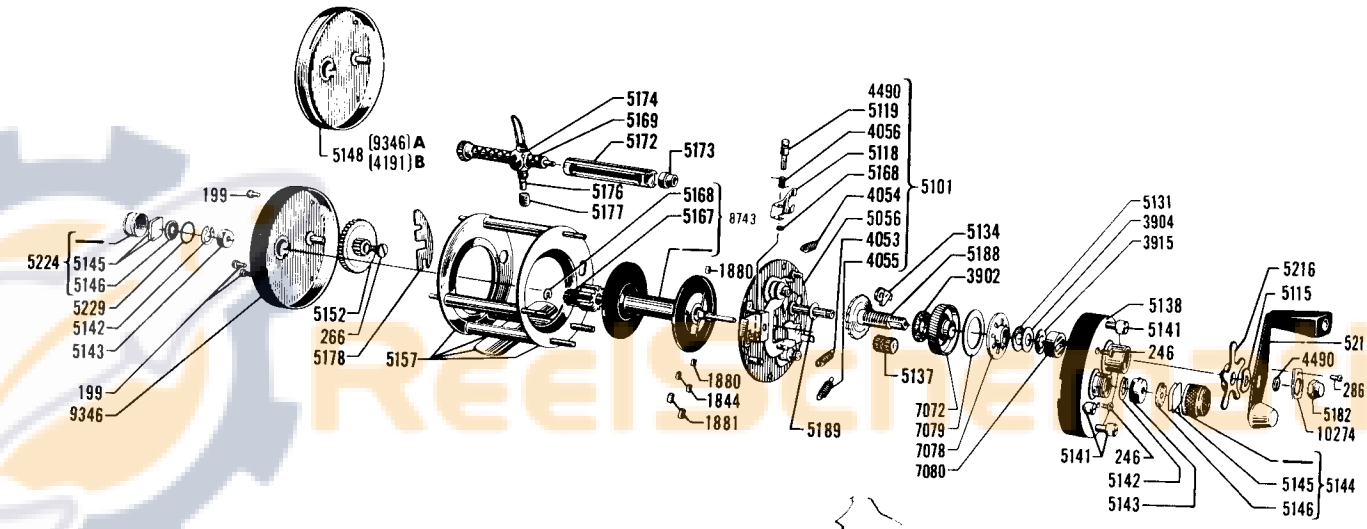


# garcia® AMBASSADEUR 5000A

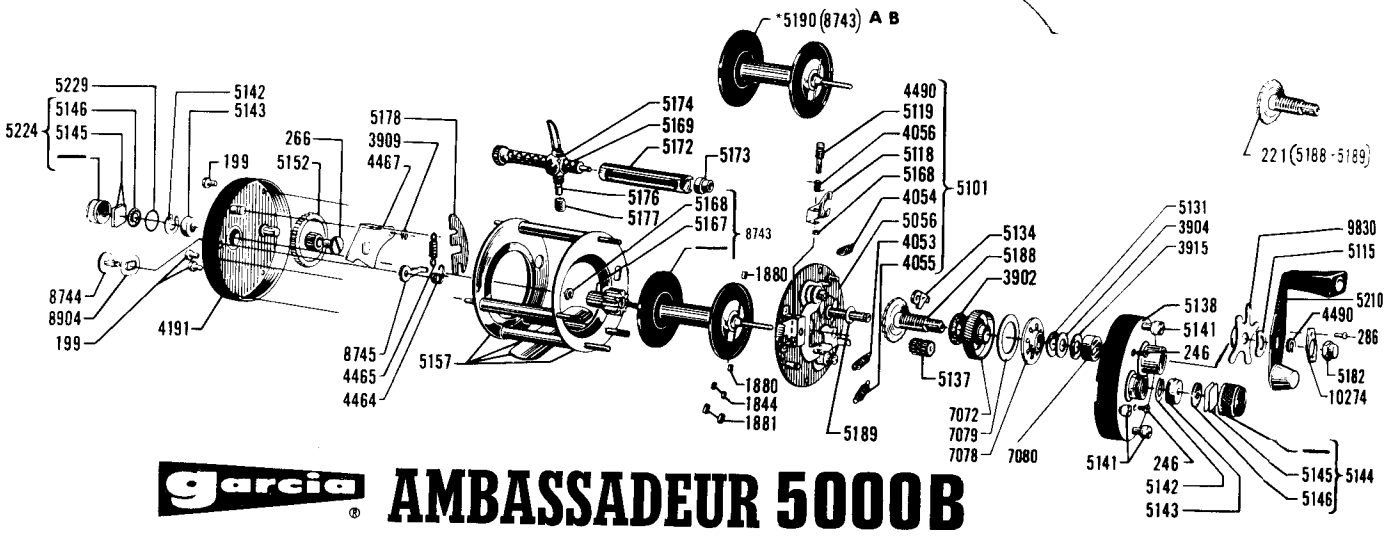


# garcia® AMBASSADEUR 5000B

3/76